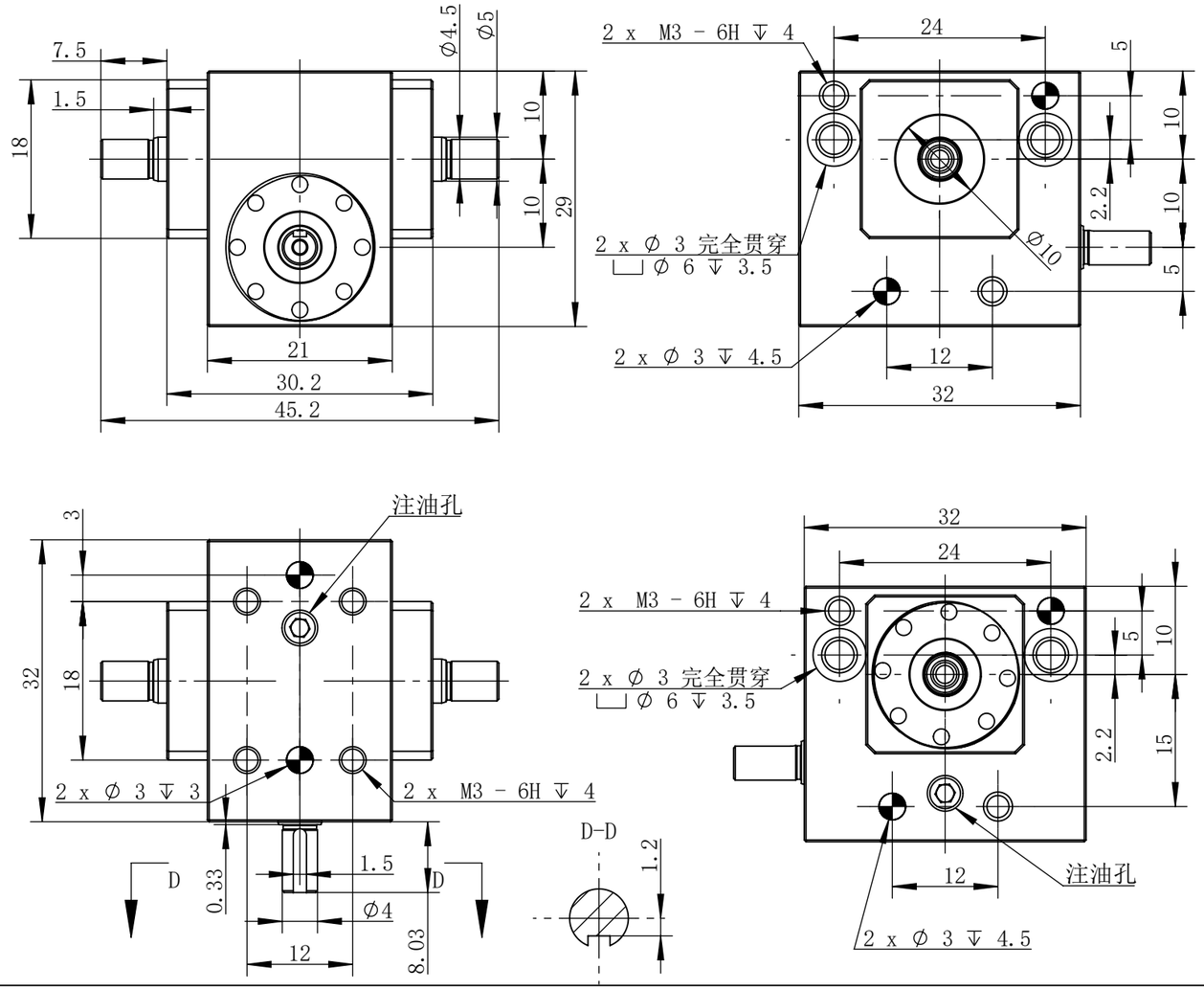

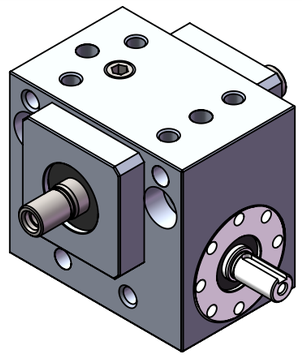

传动比 Transmission ratio	20/I				
额定输出扭矩 Rated output torque	0.955NM	峰值输出扭矩 Peak output torque	2.76NM	传动效率 Transmission efficiency	50%(自锁)-90%
额定输入转速 Rated input speed	3000r/min	最大输入转速 Maximum input speed	4000r/min	弧分 arcmin	±0.5arcmin A级
重量 weight	0.052kg	噪音 loud noises	≤50dB	润滑方式 Lubrication method	长效润滑 Snythetic grease